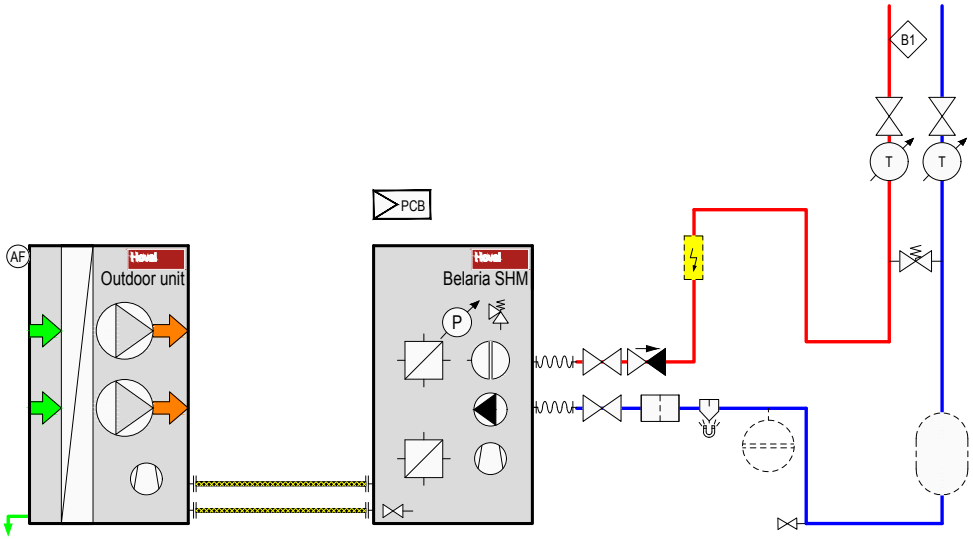

Hydr. BBACE010	Datum: 20.11.2017	Verbindungshinweise / Notice / Nota / Remarque:	**Achtung !** Für die Installation muss das anlagenbezogene Schema verwendet werden! **Attention!** This is just a schematic. For installation please use the detail-plan! **Attenzione!** Per la messa in opera, utilizzare le schema dettagliato! **Attention!** Pour la réalisation pratique de l'installation, il faut utiliser le schéma détaillé!
	Name: HATI		
Blatt: 1	Version: 00		
	Datei: BBACE010.dwg		

Hoval

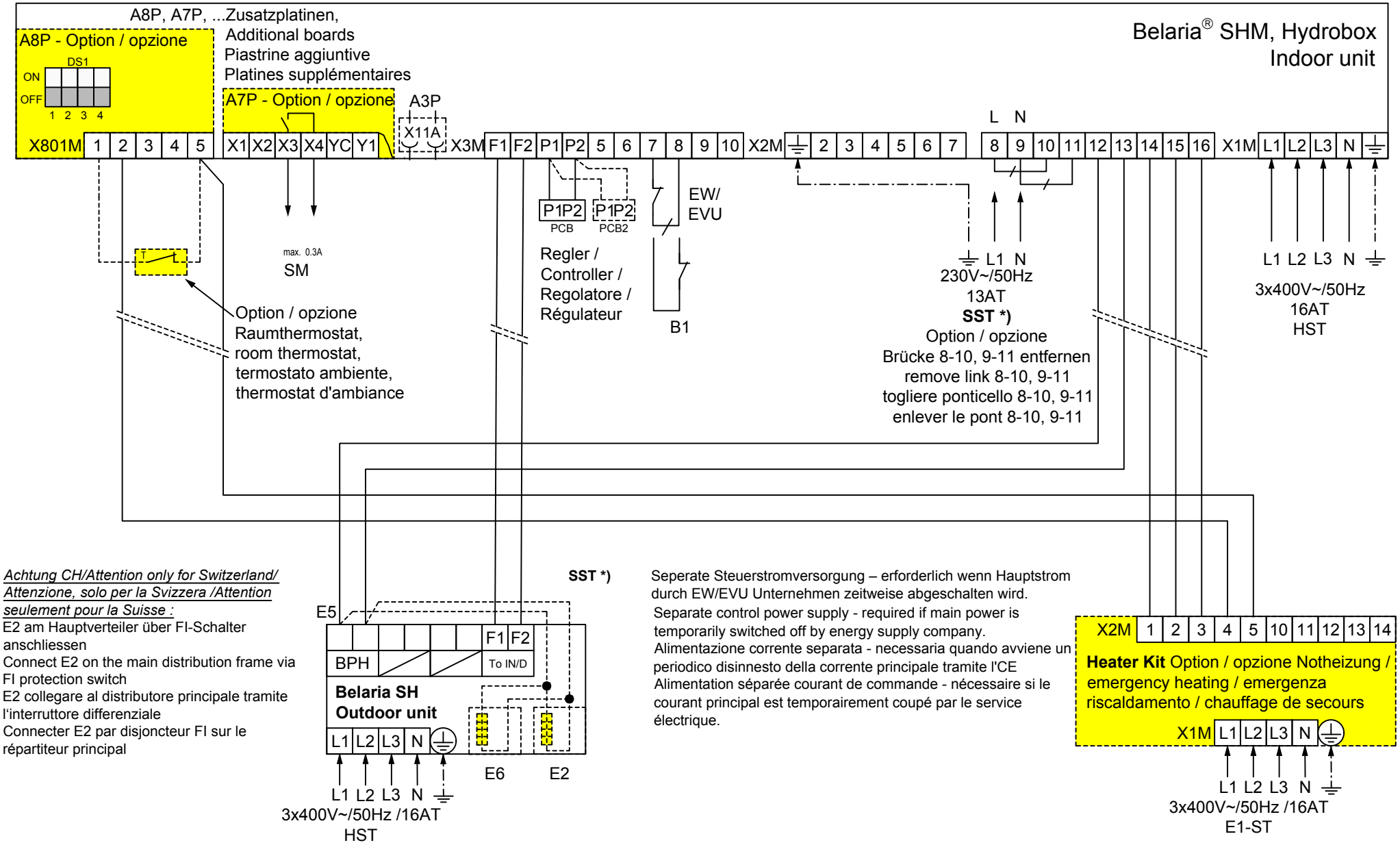

E1 BBACE010	Datum: 20.11.2017	Verbindungshinweise / Notice / Nota / Remarque:	**Achtung !** Für die Installation muss das anlagenbezogene Schema verwendet werden!
	Name: HATI		**Attention!** This is just a schematic. For installation please use the detail-plan!
Blatt: 1	Version: 00		**Attenzione!** Per la messa in opera, utilizzare le schema dettagliato!
	Datei: BBACE010.dwg		**Attention!** Pour la réalisation pratique de l'installation, il faut utiliser le schéma détaillé!

Hoval