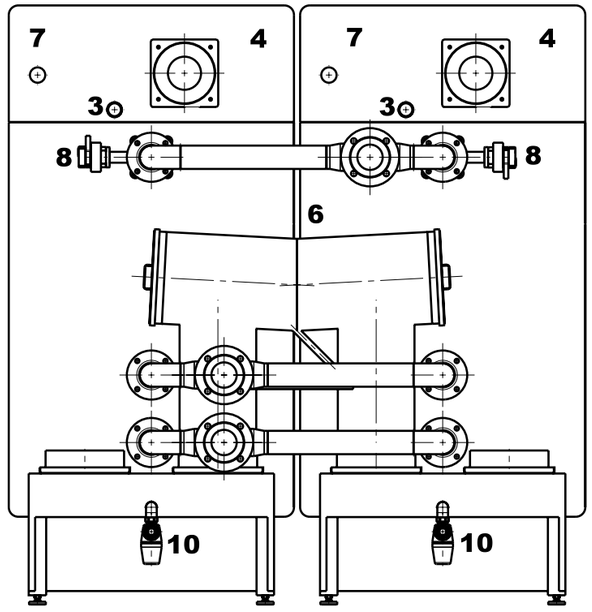

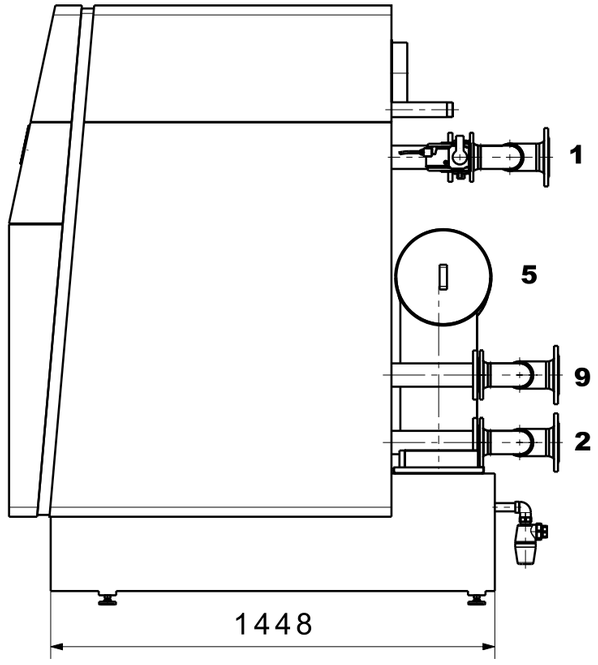

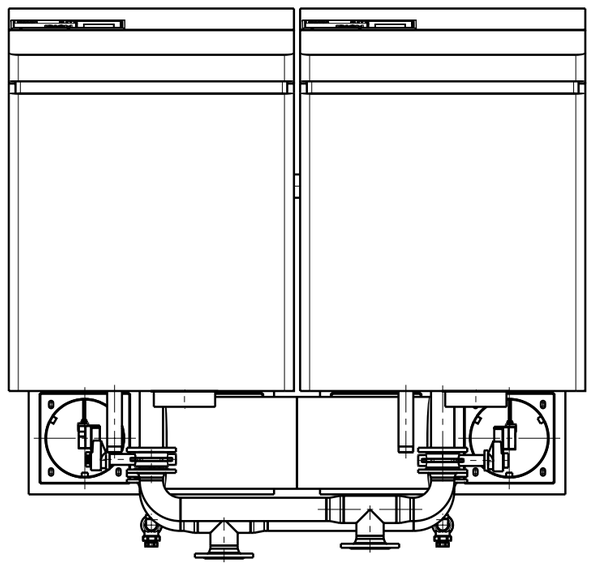

1. Vorlauf DN65/DN80/ND6 (Option)
2. Rücklauf DN65/DN80/ND6 (Option)
3. Sicherheitsvorlauf R 1 1/2"
4. Verbrennungsluftanschluss für raumluftunabhängigen Betrieb Ø104/110
5. Abgasstutzen Ø254/256 links oder rechts möglich
6. Abgas-Überdruckset
7. Gasanschluss R 1 1/2"
8. Motorabsperrklappen
9. HT-Rücklauf DN65/DN80/ND6 (Option)
10. Geruchsverschluss DN25

Massstab 1:20

1. Flow DN65/DN80/ND6 (Option)
2. Low Temp Return DN65/DN80/ND6 (Option)
3. Safety Valve R 1 1/2"
4. Airintake for roomsealed combustion Ø104/110
5. Flue connection Ø254/256 Left or Right
6. Flue connection set
7. Gas Inlet R 1 1/2"
8. Motorized shut-off Valve
9. High Temp Return DN65/DN80/ND6 (Option)
10. Condensate Discharge Trap DN25

41-UltraGas (400D-600D)

Planerunterlagen

Hoval AG

4214093

Gezeich. ISMI 13.01.2015